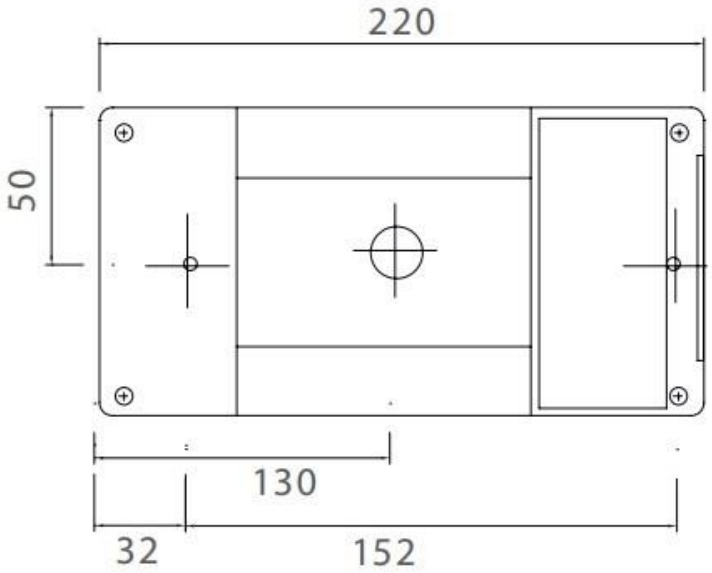
220
50
130
32
152

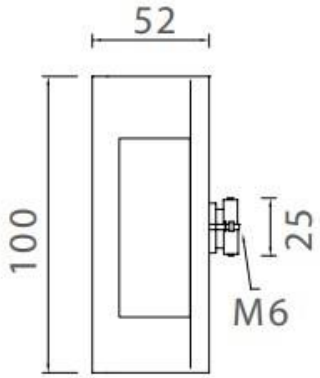
52
100
25
M6